CCDA | California Commission on Disability Access

DGS CALIFORNIA DEPARTMENT OF GENERAL SERVICES

Հաշմանդամություն ունեցողների համար կայանատեղիի ուղեցույց շինարարության ոլորտում

Կալիֆոռնիայի շինարարության մասին օրենսգիրք (California Building Code, CBC), 2022թ-ի հրատարակություն

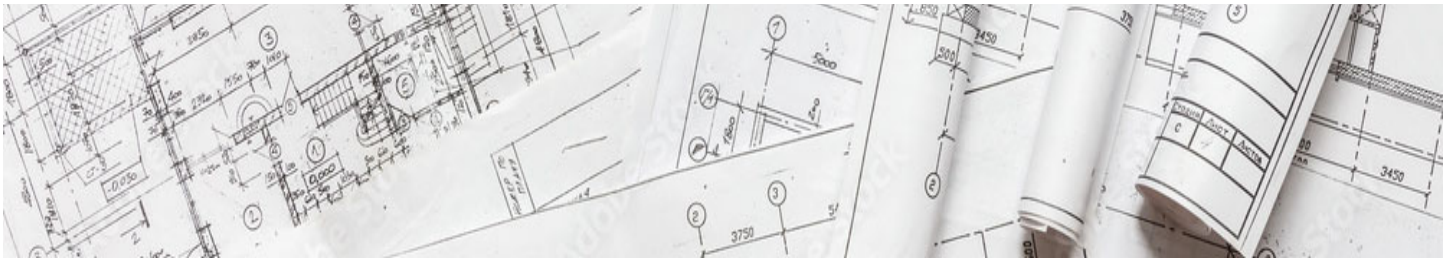

*** Հրապարակում՝ 05-15-2024, այս փաստաթուղթը հիմնված է Կալիֆոռնիայի շինարարության մասին օրենսգրքի 2022թ.-ի հրատարակության վրա և չի թարմացվի, քանի դեռ օրենսգիրքը համապատասխան փոփոխության չի ենթարկվել:**

CSLB

Խնդրում ենք նկատի ունենալ, որ այս գործիքակազմը տարրերի և տարածքների համապարփակ ցանկ չէ, որոնք պետք է հասանելի լինեն 2022թ. -ի Կալիֆոռնիայի շինարարության մասին օրենսգրքի (CBC) համաձայն: Թեև հանրության կողմից օգտագործվող կայանատեղիները պետք է հասանելի լինեն թե՛ Հաշմանդամություն ունեցող ամերիկացիների մասին օրենքի (ADA) և թե՛ CBC-ի համաձայն, CBC-ի դրույթներն ավելի սահմանափակող են, քան ADA-ի պահանջները: Հետևաբար, սույն փաստաթղթի շրջանակը և տեխնիկական դրույթները վերաբերում են միայն CBC-ի հետ համատեղ գործող բաժիններին:

Մատչելիության կարիք ունեցողների բոլոր պահանջների մասին տե՛ս Կալիֆոռնիայի շինարարության մասին օրենսգիրքը:[1]

<u>Օգտագործված հապավումների ցանկ:</u>

- **ADA՝** Հաշմանդամություն ունեցող ամերիկացիների մասին օրենք
- **CASp՝** Հաշմանդամություն ունեցող անձանց մատչելիության հարցերով վկայագրված մասնագետ
- **CalCAP՝** Կալիֆոռնիայի մայրաքաղաքի Հաշմանդամություն ունեցող անձանց մատչելիության ծրագիր
- **CBC՝** Կալիֆոռնիայի շինարարության մասին օրենսգիրք
- **CCDA՝** Կալիֆոռնիայի հաշմանդամություն ունեցողների մատչելիության հարցերով հանձնաժողով
- **CFILC՝** Կալիֆոռնիայի անկախ ապրելու կենտրոնների հիմնադրամ
- **CSLB՝** Կապալառուների նահանգային լիցենզավորման խորհուրդ
- **DSA՝** Նահանգային ճարտարապետների բաժանմունք
- **EVCS՝** Էլեկտրոմոբիլների լիցքավորման կայաններ
- **ISA՝** Հաշմանդամություն ունեցող անձանց մատչելիության միջազգային խորհրդանիշ

[1] Միջազգային օրենսգրքի խորհուրդ (ICC): 2022թ. -ի ԿԱԼԻՖՈՌՆԻԱՅԻ ՇԻՆԱՐԱՐՈՒԹՅԱՆ ՄԱՍԻՆ ՕՐԵՆՍԳԻՐՔ, ՎԵՐՆԱԳԻՐ 24, ՄԱՍ 2, ՀԱՏՈՐ 1, Գլուխ 11Բ: Հասանելի է 2024 թվականի մարտի 3-ի դրությամբ: http://codes.iccsafe.org/content/CABC2022P1/chapter-11b-accessibility-to-public-buildings-public-accommodations-commercial-buildings-and-public-housing.

Բովանդակություն

Ինչպե՞ս օգտագործել այս գործիքակազմը	1
Ներածություն	1 - 2
Կալիֆոռնիայի շինարարության մասին օրենսգիրք Գլուխ 11Բ	3 - 4
Հաշմանդամություն ունեցողների համար կայանատեղիի գործիքակազմ	5 - 6
Ո՞վ է հաշմանդամություն ունեցող անձանց մատչելիության հարցերով վկայագրված մասնագետը (CASp):	7
Տեխնիկական սպասարկում և փոփոխություններ	7
Հաշմանդամություն ունեցողների համար կայանատեղիի գտնվելու վայրը	8
Հաշմանդամություն ունեցողների համար երթուղու հասկացողություն	8
Մայթեզրերի թեքահարթակներ	9 - 11
Հաշմանդամություն ունեցողների համար կայանատեղիներ և էլեկտրամոբիլների լիցքավորման կայաններ (EVCS)	12
Հաշմանդամություն ունեցողների համար կայանատեղիներ բացօթյա	12
Այս ուղեցույցի նպատակը	13
Համապատասխանության առավելություններ	13 - 14
Սահմանումներ	14 - 15
Ռեսուրսներ	16
Նյութեր	17 - 18

Ինչպե՞ս օգտագործել այս գործիքակազմը

Գիտեի՞ք, որ պաշտոնական բողոքների առնվազն մեկ երրորդը վերաբերում է հաշմանդամություն ունեցողների համար մատչելի կայանատեղիների և երթուղիների հետ կապված խնդիրներին:

Հետևյալ գործիքակազմը և կրթական տեղեկատվությունը նախատեսված են, որպեսզի ձեզ օգնեն խուսափել այդ բողոքներից: Այս գործիքակազմը նախատեսված չէ որպես ստուգաթերթ՝ օգտագործելու CBC-ի հատուկ պահանջների փոխարեն: Ավելի շուտ, նպատակն է իրազեկել, ընդհանուր առմամբ ամփոփել պահանջները և տրամադրել տեղեկատվություն բարելավման համար առկա ռեսուրսների մասին: Այս տեղեկատվությունը նախատեսված չէ փոխարինելու հաշմանդամություն ունեցող անձանց մատչելիության հարցերով վկայագրված մասնագետի (CASp) կամ լիցենզավորված պրոֆեսիոնալ նախագծողի կամ իրավասու ֆինանսական կամ իրավական խորհրդատվության գնահատումը:

Ներածություն

Կալիֆոռնիայի հաշմանդամություն ունեցող անձանց մատչելիության հարցերով զբաղվող հանձնաժողովը (CCDA) առաջ է քաշում Կալիֆոռնիայում հաշմանդամություն ունեցող անձանց մատչելի կերպով օգտվելու հարցը՝ շահագրգիռ կողմերի և ձեռնարկությունների հետ համագործակցության միջոցով: CCDA-ն աշխատել է Կապալառուների նահանգային լիցենզավորման խորհրդի (CSLB) և արդյունաբերության մասնագետների հետ, որպեսզի մշակի այս ուղեցույցը շինարարական արդյունաբերության համար՝ հանրային կայանատեղիներ կառուցելիս սահմանափակ կարողություններ ունեցողների համար պայմանների պահանջների համապատասխանությունն առաջ քաշելու համար:

Այս ուղեցույցի տեղեկատվությունը հավաքվել է CBC-ում սահմանափակ կարողություններ ունեցողների համար պայմանների պահանջներից: Սահմանափակ կարողություններ ունեցողների համար պայմանների նախնական ուսումնասիրությունը և տեխնիկական պահանջները CBC-ում պետք է հաշվի առնել ավտոկայանատեղիների նախագծման, կառուցման և փոփոխության ժամանակ: Միայն դրանք չեն կարևոր, որպեսզի ապահովեն ձեռնարկությունների սահմանափակ կարողություններ ունեցողների իրավունքի ապահովումը, որը բաց է հանրության համար. եթե կապալառուն անտեսում է շինարարության ընթացքում սահմանափակ կարողություններ ունեցողների համար պայմանների վերաբերյալ կանոնները, ապա նրա լիցենզիան CSLB-ի կողմից կարող է ենթարկվել կարգապահական պատասխանատվության, և նա կարող է ենթարկվել քաղաքացիական պատասխանատվության: Սա կարելի է կանխել՝ ապահովելով, որ նախագիծը համապատասխանի նվազագույն պահանջներին: Այս փաստաթուղթը կանդրադառնա միայն ավտոկայանատեղիների հետ կապված պահանջներին:

Ներածություն

Որոշ տեղական իրավասության շրջաններ կարող են թույլ տալ, որ ավտոկայանատեղիների կառուցման կամ փոփոխման նախագիծն ավարտվի կապալառուի կողմից: Այս դեպքում մեծ ուշադրություն դարձրեք այստեղ տրված հուշումներին, որոնք կօգնեն ձեզ խորհրդակցել Իրավասության շրջանի մարմնի (AHJ) հետ:

Կալիֆոռնիայի շինարարության մասին օրենսգիրք Գլուխ 11Բ

Եթե ներգրավված եք ավտոկայանատեղիի նախագծմանը, պետք է ծանոթանաք CBC-ի Գլուխ 11Բ-ի դրույթներին:

Բաժին 1-ը նկարագրում է սույն գլխի մնացած մասի կիրառությունը և կառավարումը: Այստեղ կարևոր է 11Բ-104-ում կոնվենցիաների վերաբերյալ քննարկումը: Այստեղ կգտնեք տեղեկատվություն թույլատրելի չափերի և մշտապես կլորացման մասին, երբ սարքերի և հարմարությունների քանակների տոկոսներն են հաշվարկվում:

Բաժին 2-ն ապահովում է պահանջներ այն տարրերի շրջանակի համար, որոնք պետք է մատչելի լինեն: Այստեղ կգտնեք տեղեկատվություն տվյալ տեսակների տարրերի և հարմարությունների քանակի վերաբերյալ, որոնք անհրաժեշտ են մատչելի լինելու համար: Նախքան որևէ նախագծային որոշում կայացնելը միշտ խելամիտ է խորհրդակցել այս բաժնի հետ:

Բաժին 3-ը ներկայացնում է տեխնիկական շինարարական բլոկներ, որոնք անհրաժեշտ են տարբեր տարրեր և առանձնահատկություններ մատչելի դարձնելու համար: Այստեղ կգտնեք տեղեկատվություն հաշմանդամություն ունեցողների համար երթուղու հատակի և գետնի մակերեսի, մակարդակի փոփոխության, թույլատրելի բացվածքի, դուրս ցցված առարկաների և այլ պահանջների մասին, որոնք կարող են վերաբերել ավտոկայանատեղիի տարրերին:

Բաժին 4-ն ապահովում է հաշմանդամություն ունեցողների համար երթուղու տեխնիկական պահանջները: Այս բաժինը ներառում է հաշմանդամություն ունեցողների համար երթուղու թեքության և լայնության պահանջները, ինչպես նաև թեքահարթակները, մայթեզրերի թեքահարթակները, ամբարձիչները և վերելակի հարթակը, որոնք կարող են լինել ավտոկայանատեղիում:
Բաժին 5-ը ներառում է ընդհանուր տեղանքի և շենքի տարրերի համար տեխնիկական պահանջները: Այստեղ կարելի է գտնել տեղեկատվություն կայանատեղիի չափի և գծանշման պահանջների վերաբերյալ: Այս բաժինը ներառում է նաև ավտոկայանատեղիների, ավտոմեքենան նստելու-իջնելու համար նախատեսված տարածքի և դրանց սպասարկող ավտոճանապարհային երթուղիների ուղղահայաց, անվտանգ հեռավորության պահանջները:

Բաժին 7-ն ապահովում է հաղորդակցության տարրերի և առանձնահատկությունների տեխնիկական պահանջները: Այստեղ կգտնեք տեղեկատվություն ցուցանակների պահանջների, Հաշմանդամություն ունեցող անձանց մատչելիության միջազգային խորհրդանիշի (ISA) և տեսանելի նախազգուշացումների մասին:

Բաժին 8-ը ներառում է հատուկ սենյակների, տարածքների և տարրերի տեխնիկական պահանջները: Այստեղ են գտնվում էլեկտրոմոբիլների լիցքավորման կայանի չափի և գծանշման պահանջները:2

Կալիֆոռնիայի շինարարության մասին օրենսգիրք Գլուխ 11Բ

Գլուխ 11Բ-ում կան այլ բաժիններ, բայց դրանք դժվար թե կիրառելի լինեն ավտոկայանատեղիների համար: Այնուամենայնիվ, եթե պլանավորում եք նախագծել հաստատություն, դուք պետք է տեղյակ լինեք սույն գլխի բոլոր բաժիններից: Նմանապես, կան այլ օրենսգրքեր և կանոնակարգեր, որոնք կարող են կիրառվել ձեր նախագծի նկատմամբ: Եթե վստահ չեք, խորհրդակցեք ձեր AHJ-ի հետ:

Հաշմանդամություն ունեցողների համար կայանատեղիի գործիքակազմ

Հաշմանդամություն ունեցողների համար ուղղահայաց կայանատեղի՝

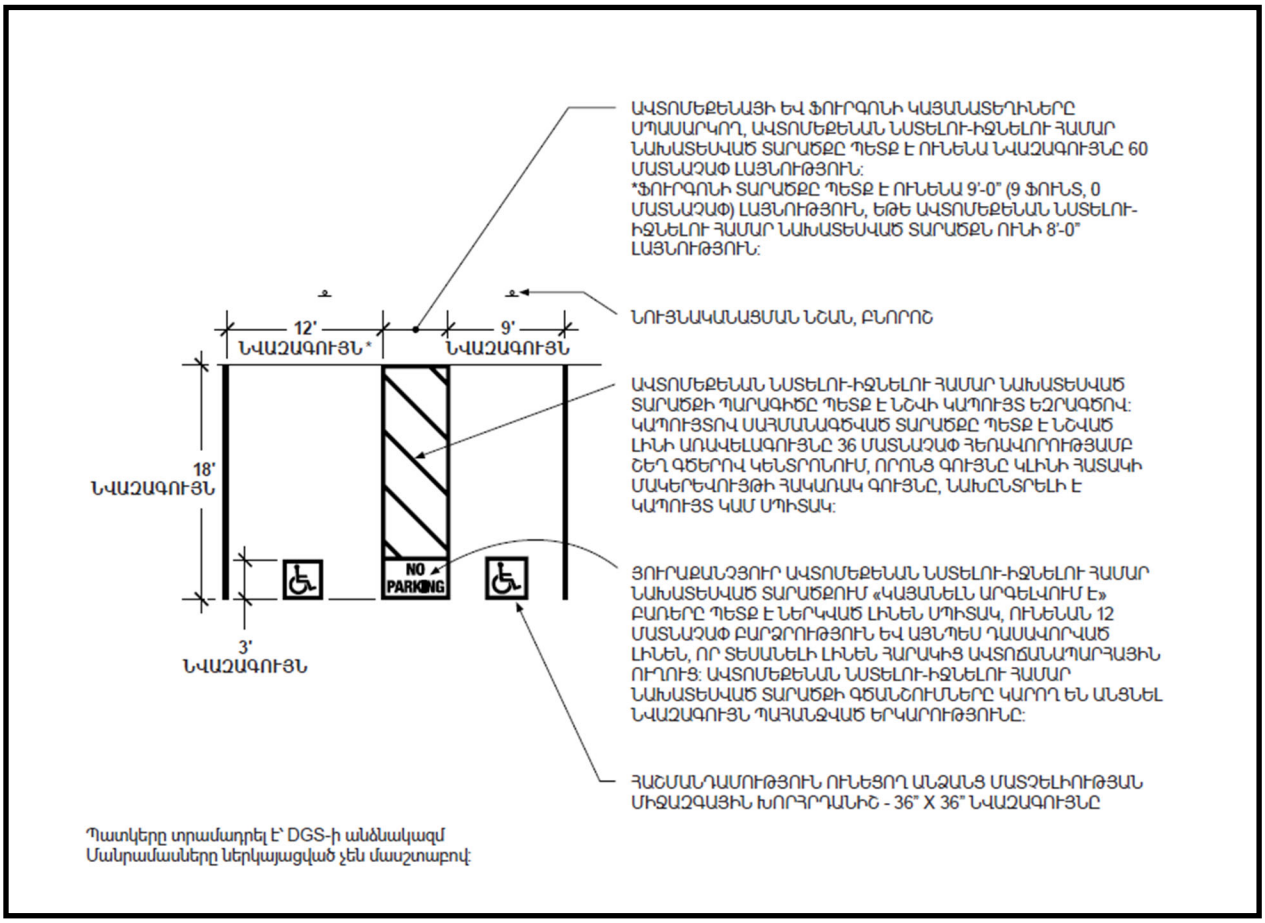

Պատկերը տրամադրել է՝ DGS-ի անձնակազմ

Մանրամասները ներկայացված չեն մասշտաբով:

[2] Միջազգային օրենսգրքի խորհուրդ (ICC): 2022թ. -ի ԿԱԼԻՖՈՌՆԻԱՅԻ ՇԻՆԱՐԱՐՈՒԹՅԱՆ ՄԱՍԻՆ ՕՐԵՆՍԳԻՐՔ, ՎԵՐՆԱԳԻՐ 24, ՄԱՍ 2, ՀԱՏՈՐ 1, Գլուխ 11Բ: Հասանելի է 2024 թվականի մարտի 3-ի դրությամբ: http://codes.iccsafe.org/content/CABC2022P1/chapter-11b-accessibility-to-public-buildings-public-accommodations-commercial-buildings-and-public-housing.

Հաշմանդամություն ունեցողների համար կայանատեղիի գործիքակազմ

Հաշմանդամություն ունեցողների համար անկյունաձև կայանատեղի՝

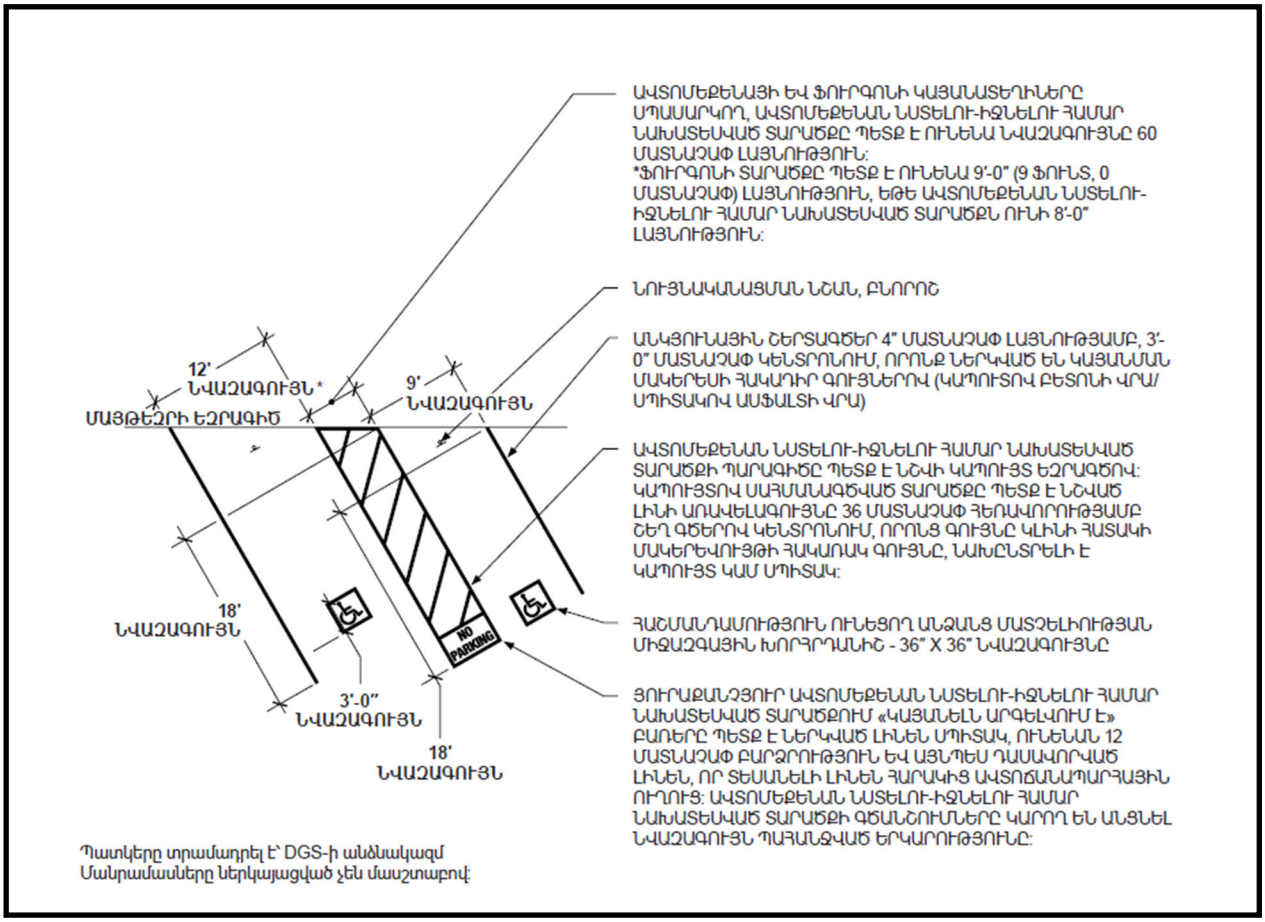

Պատկերը տրամադրել է՝ DGS-ի անձնակազմ

Մանրամասները ներկայացված չեն մասշտաբով:

Հաշմանդամություն ունեցողների համար կայանատեղիի գործիքակազմ

Նկատառումներ՝ սկսելուց առաջ

Կապալառուն պետք է հաշվի առնի թեքության պահանջները շինարարության բոլոր փուլերում, ներառյալ՝

- Ստորգետնյա գործողությունները
- Ամբողջական հիմքի/ենթահիմքի գործողությունները
- Սալիկապատման աշխատանքները
- Բետոնը
- Տաք ասֆալտային խառնուրդ ճանապարհների մակերեսների համար (HMA)

Նախագծեք տարածքներն այնպես, որպեսզի վերջնական թեքությունները քիչ լինեն առավելագույն պահանջներից:

Նախագծեք աստիճանական անցումներ տարածքներից դեպի հարակից կայանատեղիներ ու դրանց միջև նախատեսված տարածք և խուսափեք կտրուկ անցումներից:

Որակի ապահովման մոտեցում՝ համապատասխանության նկատառումներին հասնելու համար – Հասկանալ թույլատրելի թերաչափը

Բետոնը

Նախքան բետոն թափելը՝

- Ստուգեք ենթահիմքի թեքությունները
- Դասավորության ընթացքում լարային գծի թեքություն տվեք
- Ստուգեք վերջնական թեքությունները ձևի ստուգման ժամանակ

Բետոնը թափելու ժամանակ՝

- Ստուգեք թեքությունները բետոնը թափելու սկզբում
- Ստուգեք թեքությունները բետոնը թափելու վերջում
- Ստուգեք թեքությունները նախքան հարթեցումը

Մոնտաժող անձնակազմի գործիքների ցանկը

Շինարարության յուրաքանչյուր փուլում թեքությունները ճիշտ ստուգելու համար չափեք ենթաշերտը, հիմնական հիմքը և սալահատակը հետևյալի միջոցով՝

- գիծ քաշող պարանով 2’ խելամիտ ոտնաչափ
- Նախքան նյութեր տեղադրելը, համոզվեք, որ թեքությունները ստուգվում են շինարարության յուրաքանչյուր փուլում
- Ստուգեք հարակից մայթեզրերի դուրս ցցված մասերը

HMA-ի տեղադրում

Նախքան HMA տեղադրելը՝

- Ստուգեք ենթահիմքի թեքությունները
- Դասավորության ընթացքում լարային գծի թեքություն տվեք

HMA-ի տեղադրման ընթացքում՝

- Ստուգեք թեքությունները HMA-ի սկզբնական շերտը թափելուց հետո
- Ստուգեք թեքությունները HMA-ի գլորման/պնդացման ընթացքում
- Ստուգեք թեքությունները HMA-ի վերջնական գլորումից/պնդացումից հետո

Հաշմանդամություն ունեցողների համար կայանատեղիի գործիքակազմ

Հուսալիություն և ճշգրտություն

- Կայանատեղիի հենարաններն անհրաժեշտ են, երբ տրանսպորտային միջոցի առաջնամասը ներխուժում է հաշմանդամություն ունեցողների համար անհրաժեշտ երթուղի:
- Անհրաժեշտության դեպքում տեղադրեք կայանատեղիի հենարաններ՝ համաձայն հաստատված գծագրերի:
- Տեղադրեք անհրաժեշտ նշանը: Եթե տեղադրում եք սյան վրա, տեղադրեք CBC-ի 11Բ-307.3-ի համաձայն:
- Պարսպի ցցերը կարող են տեղադրվել սյան վրայի նշանները պաշտպանելու համար, բայց դրանք չեն կարող տեղադրվել անհրաժեշտ կայանատեղիում, ավտոմեքենան նստելու-իջնելու համար նախատեսված տարածքում կամ հաշմանդամություն ունեցողների համար երթուղում:
- Հաշմանդամություն ունեցողների համար կայանատեղիների գծանշումները պետք է համապատասխանեն CBC-ի 11Բ-502-ին:
- Հաշմանդամություն ունեցողների համար EVCS-ի (մեքենայի կայունության կառավարման համակարգ) գծանշումները պետք է համապատասխանեն CBC-ի 11Բ-812-ին:

Ուշադրություն դարձրեք մանրունքներին.

- Հետևեք CBC-ի 11Բ-208.2-ին՝ Հաշմանդամություն ունեցողների համար անհրաժեշտ կայանատեղիների քանակը հաշվարկելու համար:
- Հաշմանդամություն ունեցողների համար հատկացված տարածքում պետք է նաև տեղադրվի չթույլատրված կայանման մասին նախազգուշացնող նշան՝ համաձայն CBC-ի 11Բ-502.8-ի:
- Հաշմանդամություն ունեցողների համար կայանատեղիները պետք է գտնվեն մատչելի մուտքին ամենամոտ՝ հաշմանդամություն ունեցողների համար նախատեսված երթուղու վրա:

Գծապատկերները պետք է ներառեն՝

- Չափերի համապատասխան միջակայքեր կամ լինեն կատարյալ
- ISA-ի (ստանդարտացման միջազգային ասոցիացիա) չափեր
- Բարձրության վրա երևացող սյան վրայի նշաններ
- Տառերի չափը և նշանների չափերը

Սա սահմանափակ կարողություններ ունեցողների համար պայմանների համապատասխանության ինքնագնահատման ստուգաթերթ չէ: Եթե դուք հանդես եք գալիս նաև որպես նախագծող, ապա լիովին պատասխանատու եք կազմել հաշմանդամություն ունեցողների համար մատչելի նախագիծ:

Ո՞վ է հաշմանդամություն ունեցող անձանց մատչելիության հարցերով վկայագրված մասնագետը:

Շենքերի որոշ սեփականատերեր նախընտրում են CASp-ին վարձել որպես իրենց նախագծային թիմի անդամ, իսկ որոշ տեղական AHJ-ներ վարձում են տեսուչների, որոնք նույնպես CASp-ով վկայագրված են: Եթե դա վերաբերում է ձեր նախագծին, ապա ձեզ հարկավոր է շփվել այս անհատի հետ տվյալ ոլորտում, և նրա ներդրումը հասկանալը կարող է օգտակար լինել:

CASp նշանակում է Հաշմանդամություն ունեցող անձանց մատչելիության հարցերով վկայագրված մասնագետ, անհատ, ով ունի ներկայիս մատչելիության վկայագրված մասնագետի վկայականը, որը կառավարվում է Նահանգային ճարտարապետների բաժանմունքի կողմից (DSA):

CASp-ը կարող է տրամադրել հետևյալ ծառայությունները՝

1. Հաստատությունների պլանների և բնութագրերի վերանայում սահմանափակ կարողություններ ունեցողների համար պայմանների՝ կիրառելի նահանգային և դաշնային օրենքներին, ստանդարտներին, օրենսգրքերին և կանոնակարգերին համապատասխանելու համար:
2. Հետազոտում է հաստատությունը՝ սահմանափակ կարողություններ ունեցողների համար պայմանների՝ կիրառելի նահանգային և դաշնային օրենքներին, ստանդարտներին, օրենսգրքերին և կանոնակարգերին համապատասխանելու համար:
3. Իրականացնում է սահմանափակ կարողություններ ունեցողների համար պայմանների ուսումնասիրություն, պատրաստում է դրանց հաշվետվությունները և/կամ իրականացնում է դրանց ստուգումները՝ լիազորված լինելու համաձայն:
4. Տրամադրում է CASP-ի ստուգման հաշվետվությունները և հաշմանդամություն ունեցողների համար մատչելի կերպով օգտվելու ստուգման վկայականներ Քաղաքացիական օրենսգրքի 55.53 բաժնի պահանջներին համապատասխան:[3]

CASp-ի գույքի ստուգման վերաբերյալ լրացուցիչ տեղեկությունների համար այցելեք DSA CASp-ի կայքէջը՝ www.dgs.ca.gov/casp

Տեխնիկական սպասարկում և փոփոխություններ

Շենքի կամ կայանատեղիի փոփոխման նախագիծը, հավանաբար, կհանգեցնի այդ տարածքներում սահմանափակ կարողություններ ունեցողների համար պայմանների առանձնահատկությունները թարմացնելու պահանջի՝ ընթացիկ օրենսգրքի պահանջներին համապատասխանելու համար:

Այնուամենայնիվ, առկա ավտոկայանատեղիների փոփոխությունները մակերեսի երեսպատման և/կամ վերափոխման միջոցով պետք է սահմանափակվեն նախագծի աշխատանքի իրական ծավալով և չպետք է համապատասխանեն CBC-ի 11Բ-202.4-ի պահանջներին:

Պահանջների համար դիմեք AHJ-ին (օրինակ՝ քաղաք, վարչաշրջան, տեխնիկական անձնակազմի բաժին):

Շինարարության ճշգրտված արժեքն օգտագործվում է յուրաքանչյուր նախագծի համար պահանջվող մուտքի արգելքի հեռացման չափը որոշելու համար՝ համաձայն CBC-ի 11Բ-202.4 -ի, բացառություն է 8-ը:

[3] «CASp-ի գույքի ստուգում»: http://www.dgs.ca.gov: Հասանելի է 2022 թվականի նոյեմբերի 18-ի դրությամբ: https://www.dgs.ca.gov/DSA/Resources/Page-Content/Resources-List-Folder/Certified-Access-Specialist-Property-Inspection:

Հաշմանդամություն ունեցողների համար կայանատեղիի գտնվելու վայրը

Հաշմանդամություն ունեցողների համար կայանատեղիները պետք է գտնվեն հաշմանդամություն ունեցողների համար մուտքի ամենակարճ մատչելի երթուղու վրա՝ համաձայն CBC-ի 11 Բ-208.3 բաժնի: Եթե կայանատեղին սպասարկում է հաշմանդամություն ունեցողների համար մեկից ավելի մուտք, ապա CBC-ի 11Բ-502 բաժնին համապատասխանող կայանատեղիների նշանները պետք է ցրվեն և տեղադրվեն հաշմանդամություն ունեցողների համար մուտքերի ամենակարճ մատչելի երթուղու վրա:[4]

Հաշմանդամություն ունեցողների համար երթուղու հասկացողություն

Մատչելի երթուղին շարունակական, անխոչընդոտ ուղի է, որը կապում է մատչելի տեղանքի, շենքի կամ հաստատության մատչելի տարրերն ու տարածքները, որով կարող է տեղաշարժվել անվասայլակ օգտագործող անձը, և որը նաև անվտանգ է այլ հաշմանդամություն ունեցող անձանց օգտագործման համար:

Ներքին մատչելի երթուղիները պետք է միացնեն շենքի բոլոր հասանելի տարրերն ու տարածքները և կարող են ներառել միջանցքներ, միջանցիկ սրահներ, հատակներ, թեքահարթակներ, ամբարձիչներ և վերելակներ:

Արտաքին մատչելի երթուղիները սկսվում են ժամանման կետերից, ինչպիսիք են հաշմանդամություն ունեցողների համար կայանատեղիները և հանրային մայթերը, և կարող են ներառել այնպիսի տարրեր, ինչպիսիք են ավտոմեքենան նստելու-իջնելու համար նախատեսված կայանատեղին, մայթեզրի թեքահարթակները, ավտոճանապարհային ուղիների հետիոտնային անցումները, քայլուղիները, թեքահարթակները և վերելակները:[5]

[4] Միջազգային օրենսգրքի խորհուրդ (ICC): 2022թ. -ի ԿԱԼԻՖՈՐՆԻԱՅԻ ՇԻՆԱՐԱՐՈՒԹՅԱՆ ՄԱՍԻՆ ՕՐԵՆՍԳԻՐՔ, ՎԵՐՆԱԳԻՐ 24, ՄԱՍ 2, ՀԱՏՈՐ 1, Գլուխ 11Բ: Հասանելի է 2024 թվականի մարտի 3-ի դրությամբ: http://codes.iccsafe.org/content/CABC2022P1/chapter-11b-accessibility-to-public-buildings-public-accommodations-commercial-buildings-and-public-housing.

[5] Միջազգային օրենսգրքի խորհուրդ (ICC): 2022թ. -ի ԿԱԼԻՖՈՐՆԻԱՅԻ ՇԻՆԱՐԱՐՈՒԹՅԱՆ ՄԱՍԻՆ ՕՐԵՆՍԳԻՐՔ, ՎԵՐՆԱԳԻՐ 24, ՄԱՍ 2, ՀԱՏՈՐ 1, Գլուխ 11Բ: Հասանելի է 2024 թվականի մարտի 3-ի դրությամբ: http://codes.iccsafe.org/content/CABC2022P1/chapter-11b-accessibility-to-public-buildings-public-accommodations-commercial-buildings-and-public-housing.

Մայթեզրերի թեքահարթակներ

Մայթեզրերի թեքահարթակը հասանելի կապ է կայանատեղիի մակարդակի և դեպի հասանելի մուտք տանող քայլուղու միջև: Չհամապատասխանող մայթեզրերի թեքահարթակները կարող են վտանգավոր լինել և պատասխանատվություն կրել գույքի սեփականատիրոջ համար: Այսպիսով, կարևոր է այն ճիշտ դնելը:

Մայթեզրի թեքահարթակը առնվազն 4 ոտնաչափ լայնություն ունի և գտնվում է թույլ թեքության վրա, որպեսզի հաշմանդամի սայլակներով անհատներն ավելի հեշտ տեղաշարժվեն հաշմանդամություն ունեցողների համար նախատեսված կայանատեղիներից դեպի շքամուտք: Առանց մայթեզրի թեքահարթակի, հաշմանդամություն ունեցող մարդիկ, ովքեր օգտվում են անվասայլակներից, մայթ հասնելու միջոց չէին ունենա:

Թեև CBC-ն ունի շատ մանրամասն պահանջներ մայթեզրերի թեքահարթակների հետ կապված, սակայն ամենակարևոր տարրերն են՝

Մայթեզրի թեքահարթակի թեքությունը. Մայթեզրի թեքահարթակի առավելագույն թույլատրելի թեքությունը 1:12 կամ 8,33% է: 1:12-ից կամ 8,33%-ից ավելի թեքություններին չափազանց դժվար է հմտորեն տեղաշարժվել անվասայլակով: Վերջնական թեքությունը սովորաբար ստուգվում է շենքի տեսուչի կամ CASp-ի կողմից՝ օգտագործելով 2 ոտնաչափ երկարությամբ թվային մակարդակ:

Մայթեզրերի թեքահարթակները լրացուցիչ հատուկ պահանջներ ունեն լայնացող կողմերի և իջվածքների թեքության համար, ինչպես նաև պահանջում են տեսանելի նախազգուշացումների տրամադրում, որն անհարթ մակերես է, սովորաբար դեղին, մայթեզրի թեքահարթակի եզրին: Տեսանելի նախազգուշացումները տրամադրվում են կույր կամ թույլ տեսողություն ունեցող մարդկանց՝ զգուշացնելու նրանց, երբ նրանք մտնում են տրանսպորտային միջոց կամ փողոցի տարածք:

Տարբեր տեսակի թեքահարթակների մասին մանրամասն տեղեկությունների համար տե՛ս CBC-ի 11 Բ-406-ը:

Տեսանելի նախազգուշացումների մասին մանրամասն տեղեկությունների համար տե՛ս CBC-ի 11 Բ-705-ը:

Մայթեզրերի թեքահարթակների նախագծում՝
• Եթե մայթեզրերի թեքահարթակների նախագծմամբ եք զբաղվում, կարևոր է նշել, որ շատ տեղական իրավասության շրջաններ ունեն իրենց պահանջները մայթեզրերի թեքահարթակների տեսակների և նախագծման համար՝ ճանապարհն անցնելու իրենց իրավունքի սահմաններում: Անպայման խորհրդակցեք CBC-ի, ինչպես նաև AHJ-ի հետ ցանկացած տեխնիկական պահանջի շուրջ, որը կիրառելի կլինի ձեր նախագծի համար:

Մայթեզրերի թեքահարթակների օրինակներ

ՈՒՂՂԱՀԱՅԱՑ ՄԱՅԹԵԶՐԵՐԻ

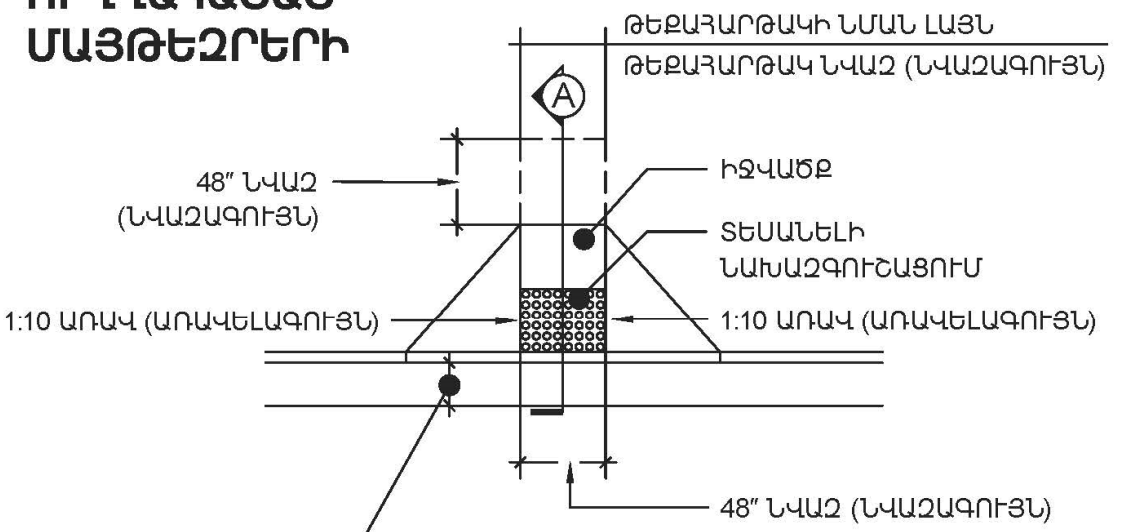

ՀԱՐԱԿԻՑ ՓՈՂՈՑՆԵՐԻ ԱՌՈՒՆԵՐԻ ԵՎ ՃԱՆԱՊԱՐՀՆԵՐԻ ՄԱԿԵՐԵՍՆԵՐԻ ՀԱԿԱՌԱԿ ԹԵՔՈՒԹՅՈՒՆՆԵՐ ԱՆՄԻՋԱՊԵՍ ԿԻՑ, 24 ՄԱՏՆԱՉԱՓ ՈՒՆԵՑՈՂ ՄԱՅԹԵԶՐԻ ԹԵՔԱՀԱՐԹԱԿԸ ՉՊԵՏՔ Է ՈՒՆԵՆԱ 1:20-ԻՑ ԱՎԵԼ ՁԱՌԻԹԱՓ:

ԱՆԿՅՈՒՆԱԳԾԱՅԻՆ ԿԱՄ ԱՆԿՅՈՒՆԻ ՆՄԱՆ ՄԱՅԹԵԶՐԻ ԹԵՔԱՀԱՐԹԱԿ

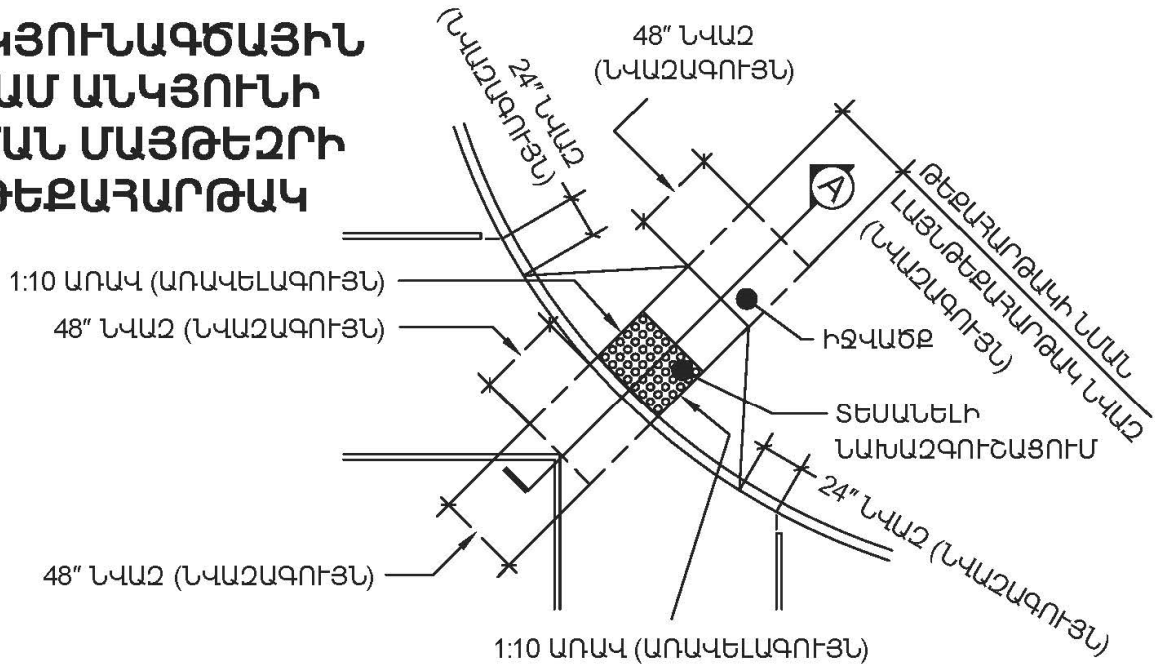

Պատկերը տրամադրել է՝ DGS-ի անձնակազմ

Մանրամասները ներկայացված չեն մասշտաբով:

Մայթեզրերի թեքահարթակների օրինակներ

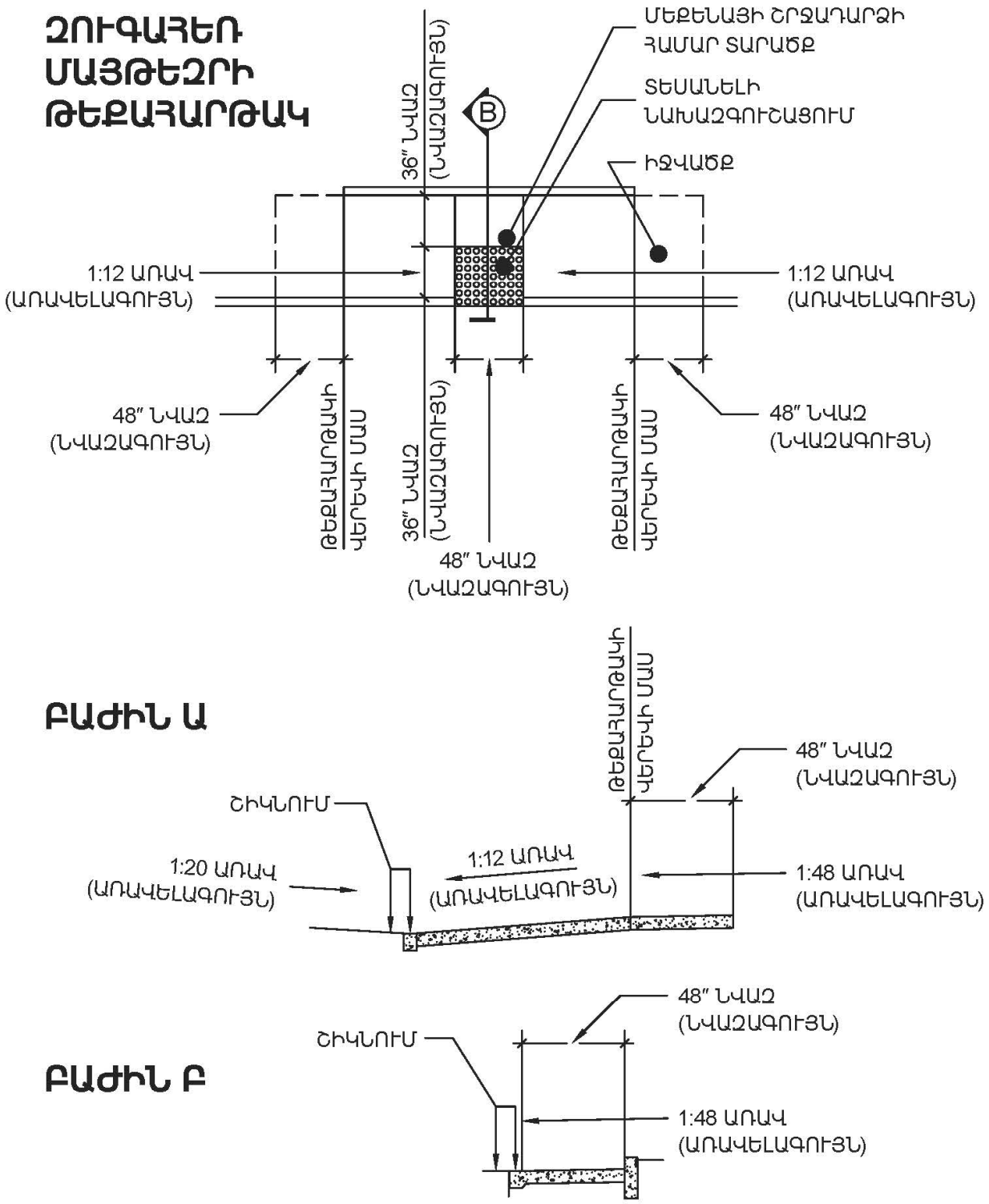

Պատկերը տրամադրել է՝ DGS-ի անձնակազմ

Մանրամասները ներկայացված չեն մասշտաբով:

Հաշմանդամություն ունեցողների համար կայանատեղիներ և էլեկտրոմոբիլների լիցքավորման կայաններ

Կարևոր է նշել, որ էլեկտրոմոբիլների լիցքավորման կայանները (EVCS) կայանատեղիներ չեն: EVCS-ը և ավտոկայանատեղին տարբեր ծառայություններ են, որոնք տրամադրվում են բիզնես կամ հաստատության սեփականատիրոջ կողմից: Էլեկտրոմոբիլների վարորդները կարիք չկա, որ ամեն անգամ կայանելիս լիցքավորեն մեքենան, ուստի Կալիֆոռնիայի օրենքը պահանջում է, որ EVCS-ը հատուկ նախագծված լինի լիցքավորման համար:

Եթե EVCS-ը տրամադրվում է լայն հանրությանը մատչելի հաստատությունում, ապա EVCS-ը, որը հասանելի է հաշմանդամություն ունեցող անձանց, պետք է տրամադրվի՝ համաձայն CBC-ի 11Բ-228.3 և 11Բ-812 բաժինների:

EVCS-ի տեղադրում
EVCS-ը (տրանսպորտային միջոցների տարածքները և լիցքավորման միավորները) պետք է տեղադրվեն Կալիֆոռնիայի նահանգում լիցենզավորված կապալառուների կողմից: CSLB-ն կարգավորում է կապալառուների աշխատանքը և լիցենզիաներ է տալիս տարբեր շինարարական ոլորտներում՝ որպես կապալառու բիզնես վարելու համար: Այսպիսով, եթե աշխատանքը պետք է կատարվի ենթակապալառուի կողմից, համոզվեք, որ այն համապատասխանում է նահանգի պահանջներին:

Հաշմանդամություն ունեցողների համար կայանատեղիներ բացօթյա ճաշարանների մոտ

Ամառային պատշգամբով սրճարանները հաճախ կառուցվում են այն վայրերում, որոնք ի սկզբանե եղել են կայանատեղիներ: Երբ բացօթյա սրճարանները նախատեսում են կառուցել այնպիսի տարածքներում, որոնք նախկինում օգտագործվել են կայանատեղիների համար, կարևոր է, որ հաշմանդամություն ունեցողների համար կայանատեղիները չհանվեն շահագործումից:

Խնդրում ենք դիմել ձեր տեղական իշխանություններին հետագա ուղեցույցի համար:

Լրացուցիչ տեղեկությունների համար տե՛ս CCDA-ի բացօթյա սրճարանների և փողոցից սննդի պատվերը ստանալու՝ հաշմանդամություն ունեցող անձանց նկատառումների բաժինը:[6]

[6] «Բացօթյա սրճարաններ և փողոցից սննդի պատվերը ստանալու՝ հաշմանդամություն ունեցող անձանց նկատառումներ»: https://www.dgs.ca.gov/CCDA: Հասանելի է 2022 թվականի նոյեմբերի 15-ի դրությամբ: https://www.dgs.ca.gov/en/CCDA/Business-Connect:

Այս ուղեցույցի նպատակը

Ինչո՞ւ պետք է, որ մեր նախագծերը մատչելի լինեն:

Դա օրենք է: Ե՛վ նահանգային, և՛ դաշնային օրենքն արգելում են խտրականությունը հաշմանդամություն ունեցող ցանկացած անձի նկատմամբ, ով ցանկանում է օգտվել հանրային կացարանի կողմից առաջարկվող ապրանքներից և ծառայություններից: Կապալառուի դերը կարևոր է ապահովելու, որ հաշմանդամություն ունեցող անձանց մատչելի կերպով օգտվելու պահանջները բավարարվեն հանրային տարածքների կառուցման և վերանորոգման ընթացքում:

Այդպես վարվելը ճիշտ է: Հաշմանդամություն ունեցող անձանց քաղաքացիական իրավունքների պաշտպանությունը չափազանց կարևոր է: Սահմանափակ կարողություններ ունեցողների համար պայմանների՝ նահանգային և դաշնային պահանջներին համապատասխանելը մի բան է, որ հաշմանդամություն ունեցող սպառողները պետք է ակնկալեն իրենց առօրյա կյանքում:

Խուսափե՛ք դատական հայցից: Քաղաքացիական հայցը կարող է ներկայացվել բիզնես կամ հաստատության սեփականատիրոջ դեմ՝ շինարարության հետ կապված սահմանափակ կարողություններ ունեցողների համար պայմանների չափանիշները խախտելու դեպքում, որոնք արգելում են բիզնես սեփականատիրոջ ապրանքների և ծառայությունների մատչելիությունը: Բիզնես սեփականատերը կարող է հայց ներկայացնել կապալառուի դեմ՝ շինարարության հետ կապված սահմանափակ կարողություններ ունեցողների համար պայմանների չափանիշներին չհամապատասխանելու դեպքում: Ապահովելով BSC-ի պահանջների համապատասխանությունը՝ կապալառուները կարող են նվազեցնել իրենց պատասխանատվությունը:

Համապատասխանության առավելություններ

Նպաստել ներգրավմանը՝ Սահմանափակ կարողություններ ունեցողների համար պայմանների պահանջների նպատակներից մեկն այն է, որ հաշմանդամություն ունեցողները կարողանան մասնակցել կյանքի բոլոր ասպեկտներին: Երբ մարդուն արգելում են մատչելի կերպով օգտվել որևէ բիզնեսից, դա ավելին է, քան պարզապես օրենքի խախտումը. դա կարող է առաջացնել դժվարություն, անհանգստություն կամ շփոթություն:

Նպաստել իրազեկության բարձրացմանը՝ ԱՄՆ-ի Մարդահամարի բյուրոն հայտնում է, որ մոտ 60 միլիոն ամերիկացիներ ունեն հաշմանդամություն: Օրենքը պահանջում է, որ հաշմանդամություն ունեցող անձանց տրամադրվի հանրային կացարանների նույն մատչելիությունը, ինչը ոմանք ընդունում են որպես կանոն: Կապալառուի տեղեկացվածությունը սահմանափակ կարողություններ ունեցողների համար պայմանների պահանջների և նախագիծը ճիշտ ձևավորելու կարողության մասին կօգնի ապահովել, որ հանրային տարածքները մատչելի լինեն բոլորի համար:

Դուրս եկե՛ք նվազագույնի սահմաններից՝ Թեև սահմանափակ կարողություններ ունեցողների համար պայմանների ստանդարտները հիմնված են նվազագույն ուղեցույցների վրա, կապալառուները, ովքեր նաև նախագծային բարելավումներ են ապահովում, կարող են որոշել կիրառել լավագույն փորձը՝ այդ պահանջները գերազանցելու համար: Դա կնվազեցնի պահանջները չկատարելու համար քաղաքացիական պատասխանատվության ռիսկը: Սահմանափակ կարողություններ ունեցողների համար պայմանների ստանդարտներին համապատասխանելը կամ գերազանցելը պետք է հաշվի առնվի բիզնես վարելու արժեքի մեջ և չդիտվի որպես լրացուցիչ ծախս:

Սահմանումներ

ԱՎՏՈՄԵՔԵՆԱՆ ՆՍՏԵԼՈՒ-ԻՋՆԵԼՈՒ ՀԱՄԱՐ ՆԱԽԱՏԵՍՎԱԾ ՏԱՐԱԾՔ՝ Տրանսպորտային միջոցներին կից կամ դրանց միջև հաշմանդամություն ունեցողների համար հատկացված տարածք, որն ապահովում է CBC-ի համապատասխանությունը:
Հաշմանդամություն ունեցողների համար կայանատեղիի սահմանում՝ Մայթերի գծանշումներ և ցուցանակներ, որոնք տրամադրվում են հաշմանդամություն ունեցողների համար կայանատեղիների ամրագրման դեպքում՝ CBC-ի 11Բ-502.6-ին համապատասխան:

Հաշմանդամություն ունեցողների համար կայանատեղի՝ Ամրագրված կայանատեղի, որը համապատասխանում է Կալիֆոռնիայի շինարարության մասին օրենսգրքի պահանջներին: Չափերի, գծանշումների և սահմանման նշանների պահանջների համար տե՛ս CBC-ի 11Բ-502 բաժինը:

Հաշմանդամություն ունեցողների համար երթուղի՝ Շարունակական, անխոչընդոտ ուղի է, որը կապում է մատչելի տեղանքի, շենքի կամ հաստատության մատչելի տարրերն ու տարածքները, որով կարող է տեղաշարժվել անվասայլակ օգտագործող անձը, և որը նաև անվտանգ է այլ հաշմանդամություն ունեցող անձանց օգտագործման համար: Հաշմանդամություն ունեցողների համար ներքին երթուղիները կարող են ներառել միջանցքներ, միջանցիկ սրահներ, հատակներ, թեքահարթակներ, ամբարձիչներ և վերելակներ: Հաշմանդամություն ունեցողների համար արտաքին երթուղիները կարող են ներառել ավտոմեքենան նստելու-իջնելու համար նախատեսված կայանատեղին, մայթեզրի թեքահարթակները, ավտոճանապարհային ուղիների հետիոտնային անցումները, քայլուղիները, թեքահարթակները և վերելակները:

Շինարարության ճշգրտված արժեք՝ Բոլոր ծախսերն անմիջականորեն կապված են նախագծի շինարարության հետ, ներառյալ աշխատուժը, նյութերը, սարքավորումները, ծառայությունները, կոմունալ ծառայությունները, կապալառուի ֆինանսավորումը, կապալառուի ընդհանուր ծախսերն ու շահույթը և շինարարության կառավարման ծախսերը: Ծախսերը չեն կարող կրճատվել բաղադրիչների, ագրեգատների, շինարարական սարքավորումների կամ նախագծման արժեքով, որոնք ուղղակիորեն կապված չեն մատչելիության կամ օգտագործման հարմարավետության հետ: Շինարարության ճշգրտված արժեքը չպետք է ներառի՝ նախագծի կառավարման վճարներ և ծախսեր, ճարտարապետության և նախագծման վճարներ, փորձարկման և ստուգման վճարներ և կոմունալ միացման կամ սպասարկման վճարներ:

Տեսանելի նախազգուշացում՝ Մակերեսի ստանդարտացված առանձնահատկությունը կառուցվել կամ կիրառվել է քայլելու մակերեսների կամ այլ առանձնահատկությունների նկատմամբ, որպեսզի զգուշացնի տեսողության խնդիրներ ունեցող մարդկանց իրենց ճանապարհին հանդիպող վտանգների մասին:

Սահմանումներ

Հաշմանդամություն ունեցող անձանց մատչելիության միջազգային խորհրդանիշ (ISA)՝ Կազմված է կապույտ ֆոնի վրա հաշմանդամի սայլակով սպիտակ կերպարից և օգտագործվում է՝ ցույց տալու, որ շենքերն ու շինությունները նախագծված են այնպես, որ հաշմանդամություն ունեցող անձինք կարողանան օգտվել:

Ավտոկայանատեղի՝ Ավտոկայանատեղին հատուկ կայանատեղի կամ շինություն է, որը սպասարկում է շենքը:
Ավտոկայանատեղիները և կայանատեղիների կառույցները համարվում են առանձին կայանատեղիներ:

Երթևեկության ուղի՝ Գոյություն ունեցող տեղանքի, շենքի կամ հաստատության ներսում հաշմանդամություն ունեցողների համար ճանաչելի երթուղի, որի միջոցով կարելի է մոտենալ, մուտք գործել և դուրս գալ որոշակի տարածքից, և որը միացնում է որոշակի տարածքն արտաքին մուտքին՝ (ներառյալ մայթերը, փողոցները և կայանատեղիները) հաստատության մուտքը և այլ մասերը: Երբ գոյություն ունեցող շենքերում կամ հաստատություններում փոփոխություններ, կառուցվածքային վերանորոգումներ կամ լրացումներ են կատարվում, «երթևեկության ուղի» տերմինը ներառում է նաև զուգարաններ և լոգարաններ, հեռախոսներ, ցայտաղբյուրներ և աշխատանքային տարածքը սպասարկող նշաններ:

Տարածքի ժամանման կետեր՝ Գտնվելու վայրեր, որտեղ մարդիկ ժամանում են մի տարածք, ներառյալ կայանատեղիները, հասարակական տրանսպորտի կանգառները, ուղևորների վայէջքի վայրերը և հանրային փողոցները կամ մայթերը:

Չթույլատրված կայանման նշան՝ Նշան, որը տեղադրված է տեսանելի վայրում՝ փողոցից հեռու գտնվող կայանատեղիի յուրաքանչյուր մուտքի մոտ կամ տարածքում առկա կայանատեղիի անմիջապես հարևանությամբ և տեսանելի է յուրաքանչյուր կայանատեղիից: Նշանի հատուկ լեզուն գտնվում է Կալիֆոռնիայի շինարարության մասին օրենսգրքի 11Բ-502.8-ում և պետք է պարունակի հասցե, որտեղից կարելի է վերցնել քարշակվող մեքենան, և հեռախոսահամար, որը կարող է օգտագործվել այն հաստատություն հասնելու համար, որտեղ գտնվում է քարշակվող ավտոմեքենան:

Ավտոճանապարհային ուղի՝ Երթուղի, որը նախատեսված է տրանսպորտային միջոցների երթևեկության համար, օրինակ՝ փողոց, մայրուղի կամ կայանատեղի:
Լրացուցիչ սահմանումների համար տե՛ս Կալիֆոռնիայի շինարարության մասին օրենսգիրքը:[7]

[7] Միջազգային օրենսգրքի խորհուրդ (ICC): 2022թ. -ի ԿԱԼԻՖՈՌՆԻԱՅԻ ՇԻՆԱՐԱՐՈՒԹՅԱՆ ՄԱՍԻՆ ՕՐԵՆՍԳԻՐՔ, ՎԵՐՆԱԳԻՐ 24, ՄԱՍ 2, ՀԱՏՈՐ 1, Գլուխ 11Բ: Հասանելի է 2024 թվականի մարտի 3-ի դրությամբ: http://codes.iccsafe.org/content/CABC2022P1/chapter-11b-accessibility-to-public-buildings-public-accommodations-commercial-buildings-and-public-housing:

Ռեսուրսներ

Այս հրապարակման մեջ զետեղված տեղեկատվությունը հիմնված է Կալիֆոռնիա նահանգի ստանդարտների վրա: Դաշնային ստանդարտները, որոնք կարող են ավելի քիչ սահմանափակող լինել, կարելի է գտնել ADA-ի ազգային ցանցում (https://adata.org/):

Կալիֆոռնիայի շինարարության մասին օրենսգրքի և ստանդարտների մասին տեղեկությունների համար դիմեք Կալիֆոռնիայի շինարարական հարցերով ստանդարտների հանձնաժողովին (BSC) (https://www.dgs.ca.gov/BSC):

Մատչելիության ծրագրերի մասին տեղեկատվությունը կարելի է գտնել Կալիֆոռնիայի մայրաքաղաքի Հաշմանդամություն ունեցող անձանց մատչելիության ծրագրում (CalCAP) (https://www.treasurer.ca.gov/cpcfa/calcap/ada/faq-ada.asp):

Կալիֆոռնիայի մատչելիության մասին օրենքների և ուղեցույցների մասին տեղեկությունների համար դիմեք Կալիֆոռնիայի հաշմանդամություն ունեցողների մատչելիության հարցերով հանձնաժողով (CCDA) (https://www.dgs.ca.gov/CCDA):

Կալիֆոռնիայի մատչելիության մասին օրենքների և ուղեցույցների մասին տեղեկությունների համար դիմեք Կալիֆոռնիայի վերականգնողական հարցերով վարչություն (DOR) (https://www.dor.ca.gov):

Կալիֆոռնիայի սահմանափակ կարողություններով անձանց պայմանների մասին օրենքների, համապատասխանության խորհուրդների կամ սահմանափակ կարողություններով անձանց պայմանների պահանջների մեկնաբանման մասին տեղեկությունների համար դիմեք Կալիֆոռնիայի նահանգային ճարտարապետների բաժանմունք (DSA) (https://www.dgs.ca.gov/en/DSA):

Տեղական ծրագրերի մասին տեղեկատվությունը հասանելի է Կալիֆոռնիայի անկախ ապրելու կենտրոնների հիմնադրամում (CFILC) (https://www.cfilc.org/):

CASI մուտք գործելու համար կապվեք Մատչելիության հարցերով վկայագրված մասնագետների ինստիտուտի հետ (CASI) (https://www.casinstitute.org):

Կապալառուի լիցենզիա ստանալու համար դիմեք Սպառողների հարցերի դեպարտամենտի Կապալառուների նահանգային լիցենզիավորման խորհուրդ (CSLB) (https://www.cslb.ca.gov):

Այս հրապարակման մեջ զետեղված տեղեկատվությունը հիմնված է Կալիֆոռնիա նահանգի ստանդարտների վրա: Դաշնային ստանդարտների մասին տեղեկությունները կարելի է գտնել ԱՄՆ Արդարադատության նախարարության (DOJ) — Քաղաքացիական իրավունքների բաժանմունքի հաշմանդամություն ունեցողների իրավունքների բաժնում (https://www.ada.gov):

Այս հրապարակման մեջ զետեղված տեղեկատվությունը հիմնված է Կալիֆոռնիա նահանգի ստանդարտների վրա: Կալիֆոռնիայի շինարարության մասին օրենսգրքից (2022) օգտվելու համար տե՛ս http://codes.iccsafe.org/content/CABC2022P1/chapter-11b-accessibility-to-public-buildings-public-accommodations-commercial-buildings-and-public-housing:

Տեղական ծրագրերի և դասընթացների մասին տեղեկությունների համար տե՛ս Խաղաղօվկիանոսյան ADA կենտրոնի կայքէջը՝ (https://www.adapacific.org/):

Այս հրապարակման մեջ զետեղված տեղեկատվությունը հիմնված է Կալիֆոռնիա նահանգի ստանդարտների վրա: Դաշնային ստանդարտների մասին տեղեկությունների համար այցելեք Միացյալ Նահանգների Մատչելիության հարցերով խորհրդի կայքէջը (https://www.access-board.gov/):

Նյութեր

CCDA-ի ստուգաթերթի հանձնաժողով — Հաշմանդամություն ունեցողների համար կայանատեղիի արշավ՝ ADA-ի համակարգողների, բիզնես սեփականատերերի և օպերատորների աշխատանքային խումբ

Drake Dillard — CCDA-ի հանձնակատար,Ծրագրի ավագ մենեջեր, Փերկինս և Ուիլ
Brandon Estes — Վերլուծաբան, Կալիֆոռնիայի շինարարական ստանդարտների հանձնաժողով (BSC)
Shannon M. Mulhall, CASp — Մարդկային ռեսուրսների ավագ վերլուծաբան, Ֆրեզնո քաղաք, Հատուկ ծրագրերի նախագահ,
Մատչելիության վկայագրված մասնագետի ինստիտուտ (CASI)
Mehdi Shadyab, CASp — Շինարար-ինժեներ, քաղաք Սան Դիեգո
Bill Zellmer, CASp — Ծրագրի մենեջեր, Ֆիզիկական մատչելիության և կարգավորող հարցերով, Sutter Health
Ike Nnaji, CASp — Նախագահ, հաշմանդամություն ունեցողների գծով մասնագետներ

CCDA-ի ստուգաթերթի հանձնաժողով — հաշմանդամություն ունեցողների համար կայանատեղիի արշավ, Շինարարության ոլորտի աշխատանքային խումբ

Chris Barkley — Փոխնախագահ և Դաշտային գործառնությունների տնօրեն, Teichert Construction
Robert Chrisp — սեփականատեր, «Chrisp» ընկերություն
Roberto Cortez — «Monarch Engineers»-ի նախագահ և գործադիր տնօրեն
Brian Holloway — CCDA-ի հանձնակատար, Նախագահ, «Holloway Land Development»
John James, CASp — Շինարարական ընկերության ներկայացուցիչ
Michael Jamnetski — Գլխավոր ռեգիստրի տեղակալ, Կապալառուների նահանգային լիցենզավորման խորհուրդ (CSLB)
Craig Perry — Կառավարող գործընկեր, «Point Source Construction»-ի կառավարում
Katherine While — Հասարակայնության հետ կապերի բաժնի պետ, CSLB Craig Perry — Managing Partner, Point Source Construction Management
Katherine White — Chief of Public Affairs, CSLB

Նյութեր

CCDA-ի հանձնաժողովի անդամներ
Chris Downey – Նախագահ
Douglas Wiele – Փոխնախագահ
Guy Leemhuis – Նախկին նախագահ
Drake Dillard
Dr. Souraya Sue ElHessen
Brian Holloway
Jacqueline Jackson
Ashley Leon-Vazquez
Scott Lillibridge
Michael Paravagna
Héctor Ramirez
Ida Clair – Նահանգային ճարտարապետ
Anthony Seferian – Արդարադատության փոխնախարար
Brian Maienschein – Համագումարի անդամ
Janet Nguyen – Համագումարի անդամ
Melissa Hurtado – Սենատոր
Brian Jones – Սենատոր
April Marie Dawson-Rawlings – CCDA-ի գործադիր տնօրեն
Phil McPhaul – CCDA-ի գործառնությունների գծով մենեջեր
Abigail Ridge – CCDA-ի աշխատակազմ

Սպառողների հարցերով դեպարտամենտի (DCA) Կապալառուների նահանգային լիցենզավորման խորհուրդ (CSLB)

Ընդհանուր ծառայությունների վարչության (DGS) Անշարժ գույքի ծառայությունների բաժանմունք (RESD)

Խնդրում ենք նկատի ունենալ, որ որոշ դեպքերում պատկերները փոփոխվել են DGS-ի անձնակազմի կողմից:

400 R Street, Suite 310
Sacramento, CA 95811
Հեռախոսահամար՝ (916) 319-9974
Էլ□ փոստ՝ CCDA@dgs.ca.gov
Ֆաքս՝ (916) 376-4216
Կայքէջ՝ https://www.dgs.ca.gov/CCDA